Mikrowelle

Sicherheitsvorschriften

- ✓ Keinesfalls schliss Deckel auf Topf und Nachen vollständig
- ✓ Eier in Eierbecher nicht in Maschine heizen
- ✓ Bevor heizen von Lebensmittel mit Schale, erst die Schale perforieren
- ✓ Benutz die Maschine nie, auf der Mikrowelle Position wenn er leer ist.
- ✓ Bitte benutze keine Metalle in der Mikrowelle, diese gibt Funke und bringt an der Maschine schaden.

Bedienung

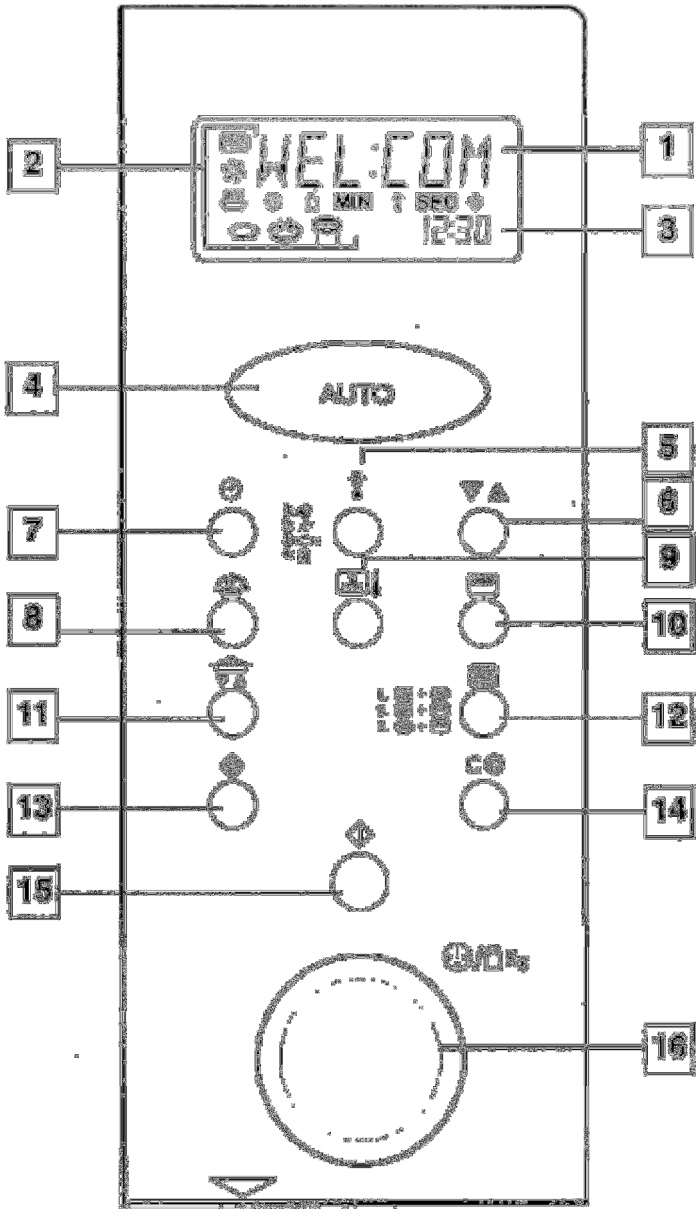

1. **Display**
2. **Bericht von der Funktion**
3. **Zeit**
4. **Taste automatische Programme**
5. **Taste automatische Auftauen**
6. **Taste Mehr / Weniger**
7. **Taste Zeit einstellen**
8. **Mikrowelle vermögen**
9. **Backofen Temperatur**
10. **Grill**
11. **Langsam kochen**
12. **Kochen mit Doppel Funktion**
13. **Snell Start Taste**
14. **Aufbrechen / Stop Taste**
15. **Start taste**
16. **Kurvenknopf für Zeit und Gewicht einstellen**

Bedienung Mikrowelle

1. 1 x auf die Taste Mikrowelle vermögen drucken (Nr. 8).
2. Druck mehrere malen auf Mikrowelle vermögen für richtige Vermögen.
3. Dreh die Knopf (Nr. 16) um die Zeit ein zu stellen.
4. Druck auf Start.

Bedienung Backofen

1. 1 x auf die Taste Backofen Temperatur drucken (Nr. 9).
2. Druck mehrere malen auf Backofen Temperatur für richtige Temperatur.
3. Druck auf Start zum vorwärmen.
4. Nach vorwärmen nochmal einstellen und die Zeit angeben via Kurvenknopf.
5. Druck auf Start.